Zasobnik c.w.u. Junkers SW

Zasobnik c.w.u. Junkers SW - stojący, cylindryczny, 200 / 300 litrów

Zasobnik wykonany ze stali nierdzewnej w kolorze srebrnym.

Warianty

POJEMNOŚĆ ZASOBNIKA [L]	KLASA ENERGETYCZNA	MOC NAGRZEWNICY [KW]	MODEL	WYSYŁKA	CENA	CENA Z 30NI PRZED PROM.
200	A	28,6	SW200P1A	Na zamówienie	16367.61 zł **9002.19 zł**	16367.61 zl
300	B	33,4	SW300P1B	Na zamówienie	19559.46 zł **10757.70 zł**	19559.46 zl

Wymiary zasobnika SW

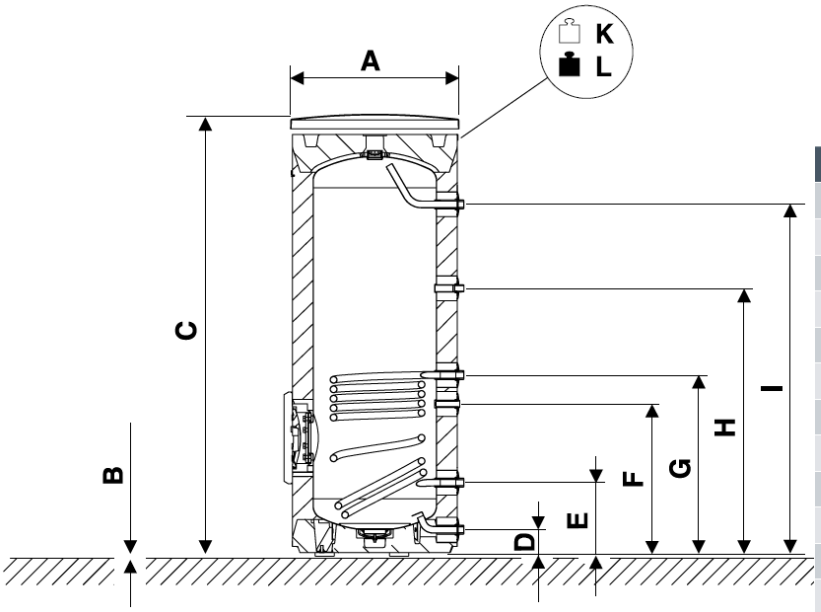

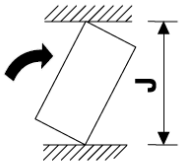

		SW 200 P1	SW 300 P1
A	mm	600	600
B	mm	12,5	12,5
C	mm	1560	1870
D	mm	96	96
E	mm	267	267
F	mm	553	623
G	mm	658	723
H	mm	973	1112
I	mm	1278	1576
J	mm	1670	1985
K	kg	52	74
L	kg	252	377