Junkers Bosch CR 10

Junkers Bosch CR 10 Regulator pokojowy bez programowania czasowego do montażu na ścianie.

Regulator pokojowy c.o. CR 10 współpracuje z panelem sterującym Bosch Heatronic® 3 3,5 i 4.

Regulator nie posiada sterowania czasowego.

Do zastosowania przy 1 obiegu c.o. bez zaworu mieszającego.

Wyświetlacz pokazuje temperaturę, kody błędów i kody serwisowe.

Przeznaczone do współpracy z kotłami: CERACLASS EXCELLENCE, CERAPUR SMART, CERAPUR COMFORT, CERAPUR ACU, CERAPUR MODUL, CERAPUR MODUL SOLAR

Warianty

STEROWNIK	WYSYŁKA	CENA	CENA Z 30NI PRZED PROM.
CR 10	Na magazynie	559.65 zł **313.40 zł**	304.45 zl

Dane techniczne regulatora CR 10

Dane techniczne	
Wymiary (S × W × G)	82 x 82 x 23 mm
Napięcie znamionowe	10 ... 24 V DC
Prąd znamionowy	4 mA
Złącze magistrali BUS	EMS 2 (2-przewodowa magistrala BUS, OpenTherm)
Zakres regulacji	5 ... 30℃
Dopuszczalna temp. otoczenia	0 ... 60℃
Klasa ochronności	III
Stopień ochrony	IP20
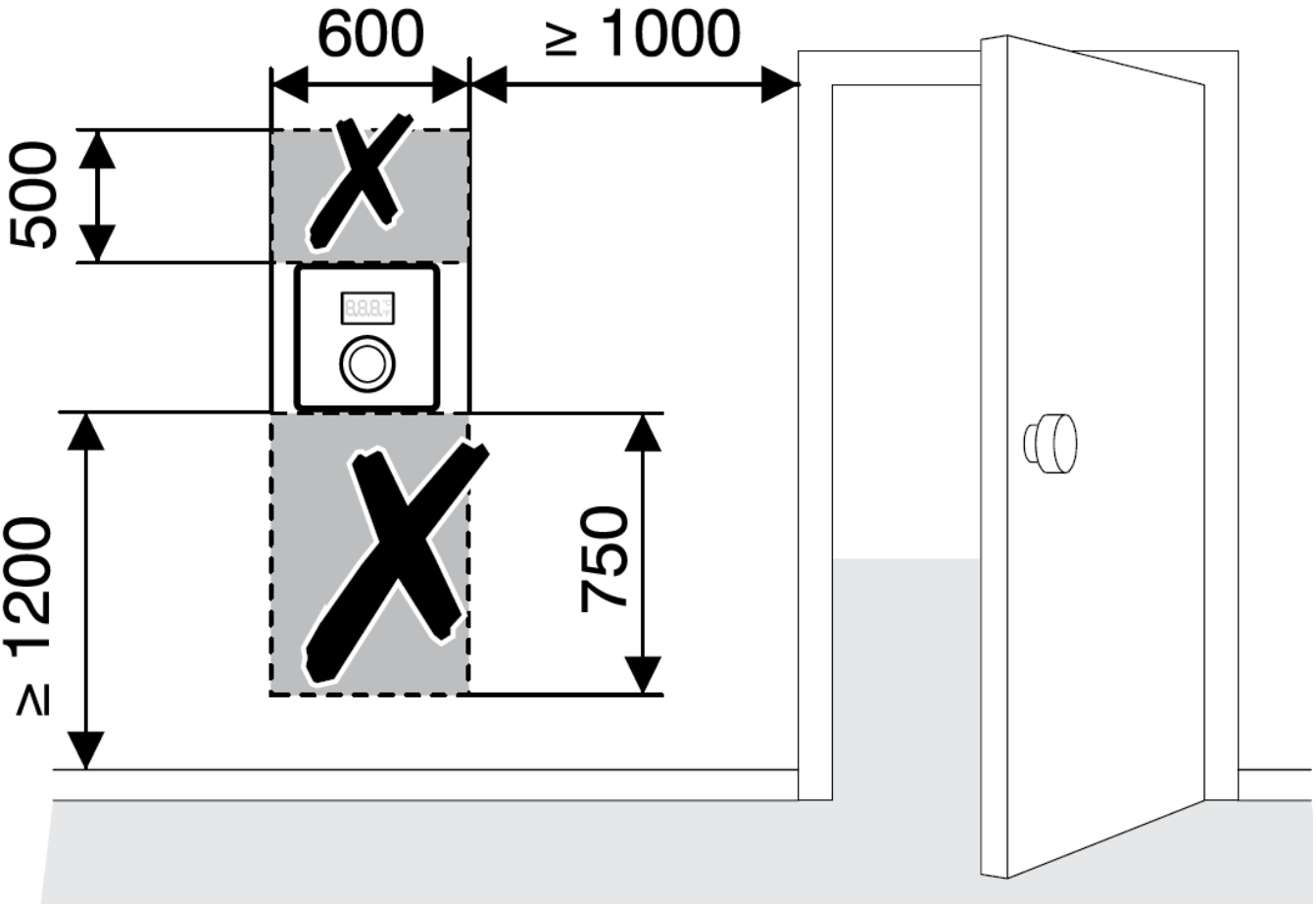
Rozmieszczenie i zalecenia instalacyjne regulatora CR 10